山东临工 | EFQM

CONGRATULATIONS
SDLG FOR WINNING

EFQM GLOBAL EXCELLENCE AWARD



บริการหลังการขาย

เพราะการบริการ คือ หัวใจ ที่อิตัลไทยอุตสาหกรรม เราจึงให้ความสำคัญกับการมอบบริการที่ดีที่สุดให้กับลูกค้า
โดยมีศูนย์บริการภายใต้ชื่อ อิตัลไทยเซ็นเตอร์ จำนวน 7 สาขาทั่วประเทศ
เปิดให้บริการด้านการจัดจำหน่ายเครื่องจักรกล (Machine Sale) และบริการหลังการขาย (Aftersales Service)
โดยมีทีมช่าง พร้อมโรงซ่อมมาตรฐานสากล (Workshop) มีห้อง Clean Room
ที่ใช้ในการตรวจซ่อมและวิเคราะห์เครื่องจักรกล ห้องพ่นสีระดับมาตรฐานเดียวกับโรงงานผู้ผลิต
และลานทดสอบสมรรถนะเครื่องจักรกล พร้อมอะไหล่คงคลังสำหรับจัดเก็บอะไหล่แท้จากโรงงานผู้ผลิต
(Spare Parts warehouse) ที่พร้อมให้บริการตลอดเวลา

นอกจากนี้ยังมีหน่วยงาน CSAC หรือ Customer Service Assistance Center
เพื่อการบริการหลังการขายที่เป็นเลิศ ทำงานอย่างใกล้ชิดกับทีมงานบริการ โดยมีหน้าที่ติดต่อแจ้งข้อมูลการบริการ
ติดตามงานซ่อม ให้ข้อมูลด้านการตลาดและโปรโมชันให้กับลูกค้าตลอดกระบวนการ
เพื่อเป็นการเพิ่มประสิทธิภาพในการให้บริการ และสร้างความพึงพอใจสูงสุดให้กับลูกค้า
โดยลูกค้าสามารถติดต่อทีมงานของเราได้ที่ 02 050 0555 ทุกวันไม่เว้นวันหยุด
เพราะเราเข้าใจว่าทุกนาทีมีความสำคัญ

ITALTHAI INDUSTRIAL

CALL CENTER
02 050 0555
www.italthaiindustrial.com

SDLG

วางใจได้ทุกการทำงาน



E635F
รถขุดไฮดรอลิก

SDLG

ONE ITALTHAI

@iticallcenter
Call Center 02 050 0555
italthaiindustrial
www.italthaiindustrial.com

ITALTHAI INDUSTRIAL

รถขุดไฮดรอลิก E635F

E635F คือ รถขุดตีนตะขาบขนาดเล็กของ SDLG ที่ได้รับการออกแบบอย่างพิถีพิถัน มีความน่าเชื่อถือสูง ใช้งานง่าย เสียงรบกวนน้อย และทำงานได้หลายหน้าที่ ถูกใช้อย่างแพร่หลายในงานต่าง ๆ เช่น งานการเกษตร งานปรับปรุงพื้นที่ งานก่อสร้างสาธารณูปโภค เป็นต้น

เครื่องยนต์และระบบไฮดรอลิก

เครื่องยนต์ยันมาร์ จากประเทศญี่ปุ่น มาตรฐานไอเสีย T3 ปล่อยไอเสียน้อย ระดับเสียงรบกวนต่ำ ประหยัดน้ำมัน ให้กำลังสูง

ระบบไฮดรอลิก ลิขสิทธิ์ของ SDLG ตอบสนองได้รวดเร็ว ทำงานผสมผสานกันได้ดี ใช้งานง่าย

โครงสร้างแบบใหม่ พร้อมกลไกการทำงานที่ดียิ่งขึ้น โครงสร้างการประกอบที่ทนทาน

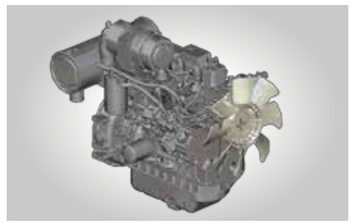

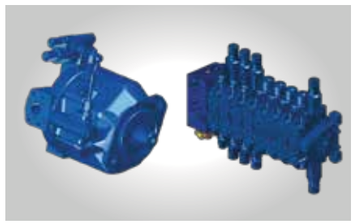



ความสะดวกสบายของห้องโดยสาร

ห้องโดยสาร ซีลรอบห้องโดยสารอย่างดี ช่วยให้เงียบและสบาย โครงสร้างแบบโค้ง ช่วยให้ทัศนวิสัยดี คอนโซลฉีดขึ้นรูป แบบใหม่ แอร์ติดตั้งด้านบนห้องโดยสาร การจัดวางอุปกรณ์ในห้องโดยสารที่ช่วยให้สะดวกต่อการปฏิบัติงาน ผู้ขับขี่มีความสะดวกสบาย

หน้าจอแสดงผลดิจิทัล ช่วยให้การควบคุมเป็นไปด้วยความสะดวกยิ่งขึ้น





อเนกประสงค์

สามารถทำงานได้หลากหลายยิ่งขึ้น สะดวกต่อการบำรุงรักษา

ติดตั้งโฟมดูดซับเสียง ช่วยลดระดับเสียงรบกวนขณะทำงาน









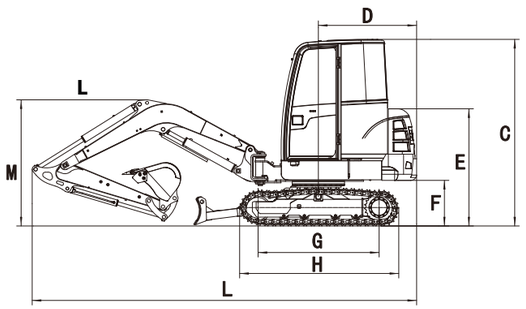

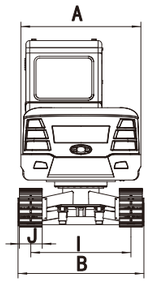

หัวข้อ	รายละเอียด
ขนาด	
กว้าง x ยาว x สูง (BxLxC)	1620x5165x2450 มม.
ความกว้างทั้งหมดของส่วนตัวถังรถ (A)	1580 มม.
รัศมีการหมุนท้าย (D)	1400 มม.
ความสูงถึงฝาครอบเครื่องยนต์ (E)	1535 มม.
ระยะจากพื้นถึงน้ำหนักถ่วง (F)	590 มม.
ระยะฐานล้อ (G)	1602 มม.
ความยาวตีนตะขาบ (H)	2057 มม.
ระยะระหว่างกึ่งกลางฐานล้อซ้าย-ขวา (I)	1320 มม.
ความกว้างตีนตะขาบ (J)	300 มม.
ระยะจากพื้นถึงใต้ท้องรถ (K)	257 มม.
ระยะจากพื้นถึงบูม (M)	1585 มม.
ข้อมูลจำเพาะ	
ความจุบุ้งกี๋	0.11 ลบ.ม.
น้ำหนักขณะปฏิบัติงาน	3880 กก.
แรงขุดสูงสุด	32 กิโลนิวตัน
ความเร็วในการหมุน	9.5 รอบ/นาที
ความเร็วขับเคลื่อน (ต่ำ / สูง)	2.8 / 4.8 กม./ชม.
แรงกดลงพื้นเฉลี่ย	33.5 กิโลปาสคาล
รัศมีการขุดสูงสุด	5300 มม.
ระยะการขุดลึกสุด	3085 มม.
ระยะการขุดสูงสุด	4800 มม.
ระยะยกเทสูงสุด	3420 มม.
รัศมีการเหวี่ยงต่ำสุด (ส่วนหน้า)	2040 มม.
เครื่องยนต์	
รุ่น	ยันมาร์ 4TNV88-BSLG
ชนิด	4 สูบ หล่อเย็นด้วยน้ำ
แรงม้า / ความเร็วรอบ	35 แรงม้า / 2200 รอบ/นาที

หัวข้อ	รายละเอียด
ความจุกระบอกสูบ	2190 มล.
ขนาดลูกสูบ x ระยะชัก	88 x 90 มม.
มาตรฐานไอเสีย	China Phase III (Tier 3)
อัตราสิ้นเปลืองเชื้อเพลิง	3 ลิตร/ชั่วโมง
แรงบิดสูงสุด	143.5 นิวตันเมตร
ระบบขับเคลื่อน / ระบบหมุน	
จำนวนโรลเลอร์บน (ข้างเดียว)	1
จำนวนโรลเลอร์ล่าง (ข้างเดียว)	4
ชนิดเบรกสำหรับขับเคลื่อน	ดิสก์แบบเปียก
โหมดการหมุน	ลูกปืนรางเดี่ยว ฟันใน ขับด้วยไฮดรอลิก
ชนิดเบรกสำหรับหยุดการหมุน	ดิสก์แบบเปียก
ระบบไฮดรอลิก	
ชนิดการควบคุมไฮดรอลิก	วาล์วไพลอท
ชนิดของระบบไฮดรอลิก	ปั๊มเดี่ยวความเร็วคงที่
อัตราไหลสูงสุด	99 ลิตร/นาที
รุ่นปั๊มหลัก	HengLi HP5V45
แรงดันขณะปฏิบัติงาน	234 กก./ตร.ซม.
รุ่นของวาล์วหลัก	SX12
กระบอกสูบแขนขุด - ขนาดกระบอกสูบ x ขนาดลูกสูบ x ระยะชัก	1-80x50x670 มม.
กระบอกสูบบูม - ขนาดกระบอกสูบ x ขนาดลูกสูบ x ระยะชัก	1-90x50x559 มม.
กระบอกสูบบุ้งกี๋ - ขนาดกระบอกสูบ x ขนาดลูกสูบ x ระยะชัก	1-70x45x490 มม.
ความจุของเหลว	
น้ำมันเชื้อเพลิง	50 ลิตร
น้ำมันเครื่อง	7.4 ลิตร
น้ำมันไฮดรอลิก	80 ลิตร
ชุดทดรอบ	2x0.6 ลิตร
น้ำยาหล่อเย็น	7 ลิตร

*SDLG ขอสงวนสิทธิ์ในการเปลี่ยนแปลงข้อมูลข้างต้นนี้ การเปลี่ยนแปลงข้อมูลใด ๆ อาจมีขึ้นโดยมิต้องแจ้งให้ทราบล่วงหน้า ภาพประกอบที่ใช้อาจไม่ใช่ภาพจากรถรุ่นนี้